LISTA 5.1

Faça o mapeamento ER para R

1) ITEM PEDIDO é entidade fraca

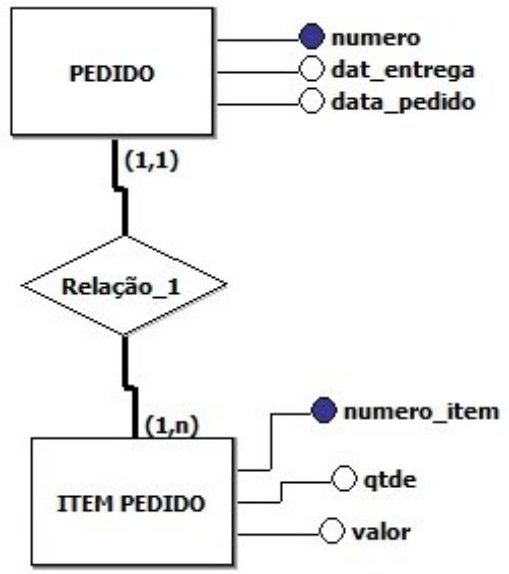

2)

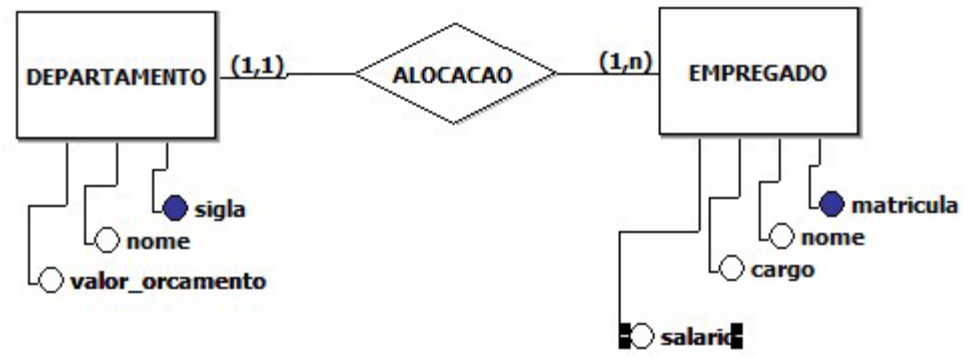

3)

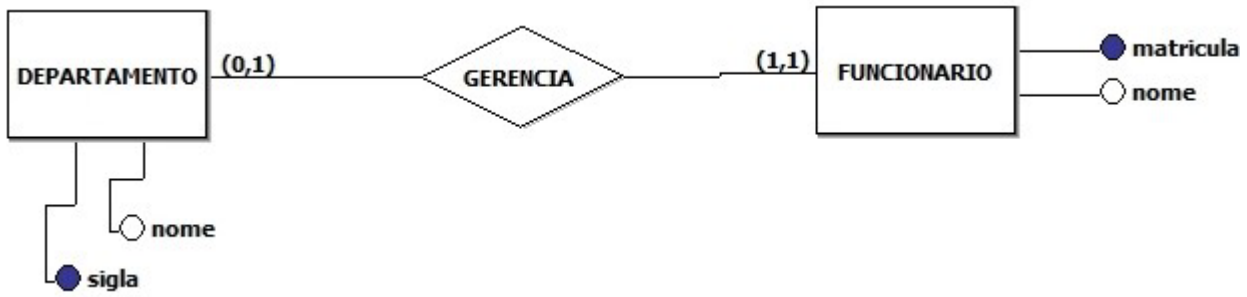

4)

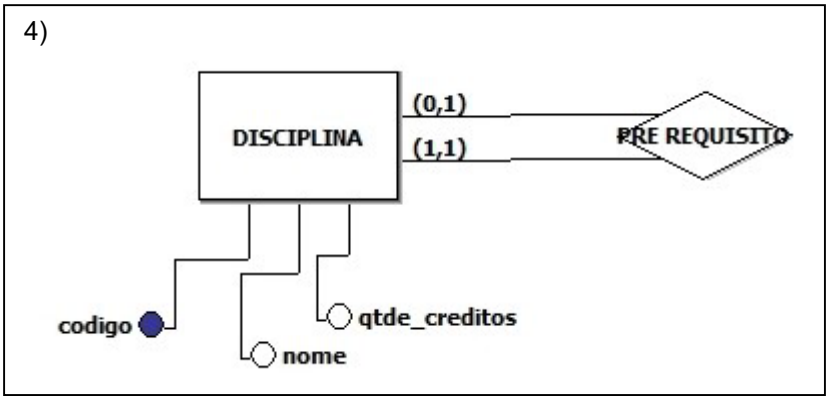
DISCIPLINA
(0,1)
(1,1)
PRE REQUISITO
codigo
nome
qtde_creditos

5)

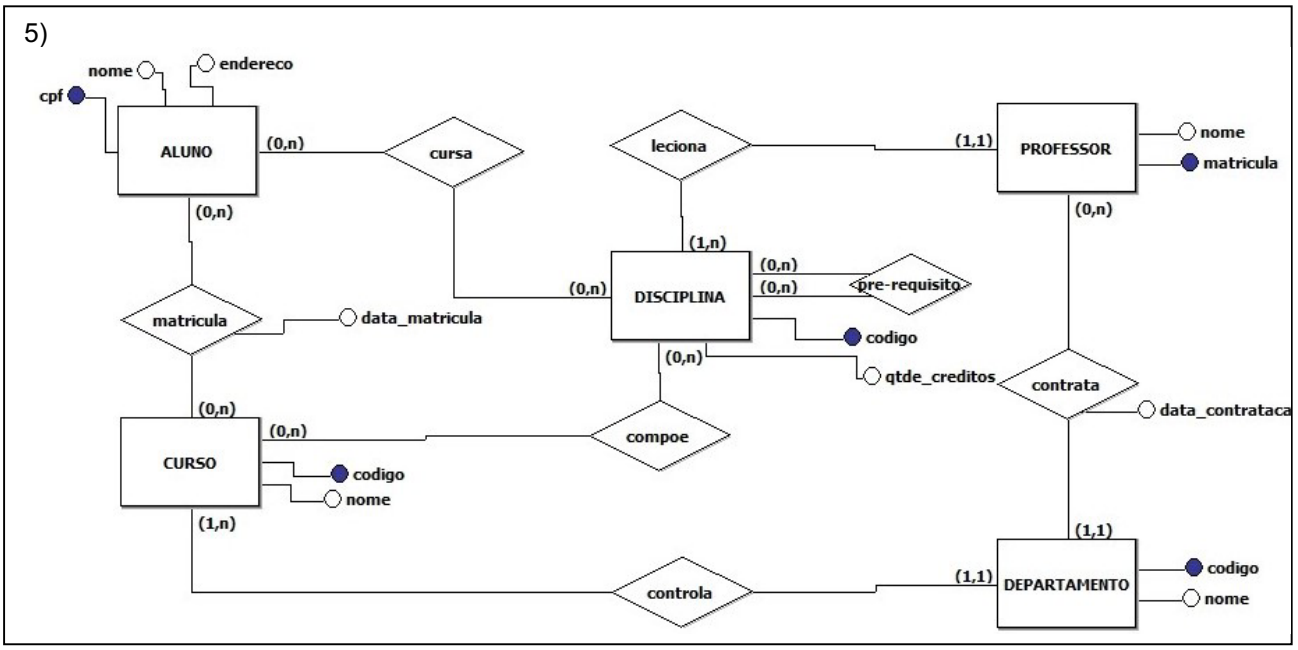
nome
endereco
cpf
ALUNO
(0,n)
cursa
leciona
(1,1)
PROFESSOR
nome
matricula
(0,n)
(0,n)
(1,n)
(0,n)
(0,n)
(0,n)
DISCIPLINA
pre-requisito
matricula
data_matricula
codigo
(0,n)
qtde_creditos
contrata
data_contrataca
(0,n)
(0,n)
compoe
CURSO
codigo
nome
(1,n)
(1,1)
controla
(1,1)
DEPARTAMENTO
codigo
nome

6)

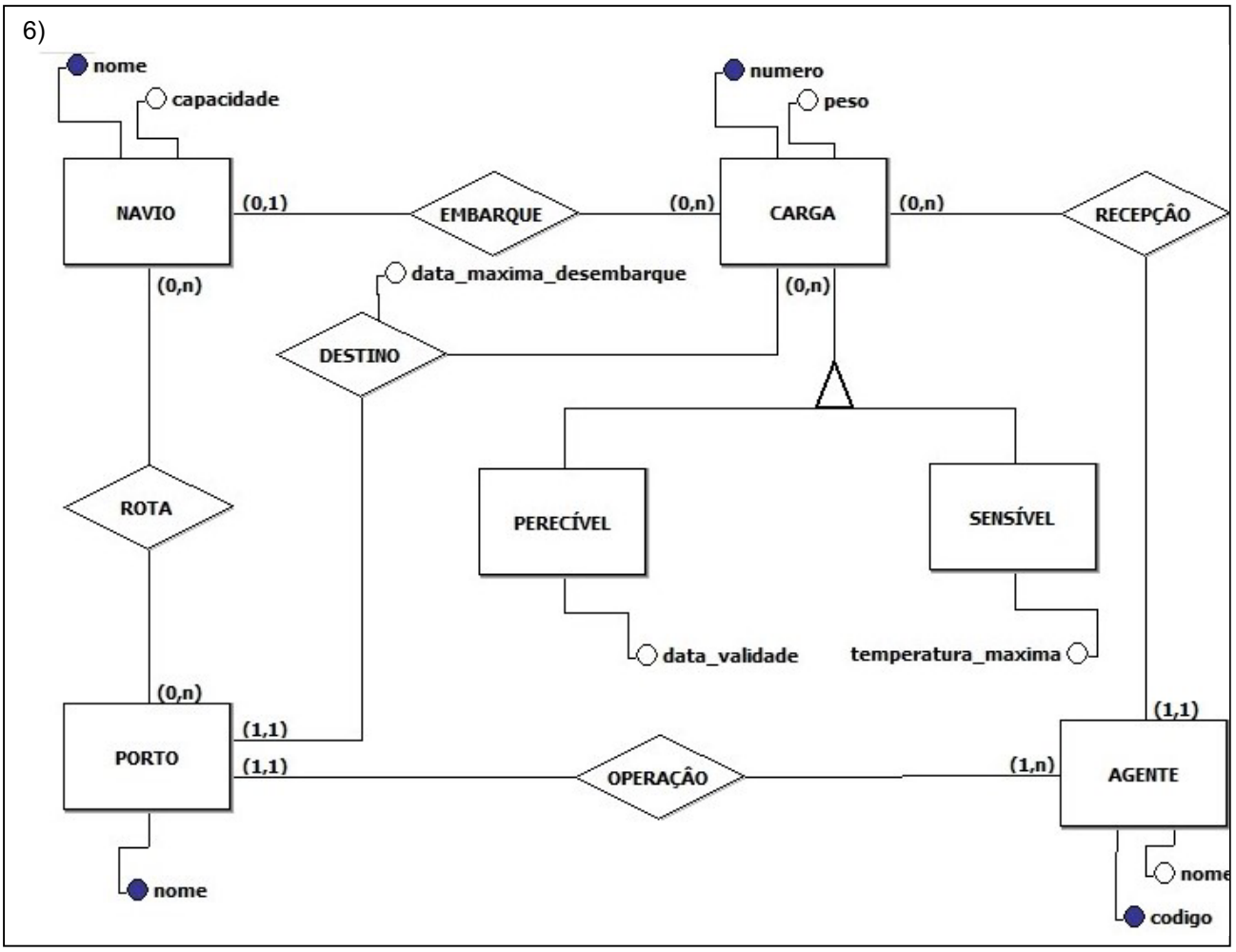
nome
capacidade
NAVIO
(0,1)
EMBARQUE
(0,n)
numero
peso
CARGA
(0,n)
RECEPÇÃO
data_maxima_desembarque
(0,n)
(0,n)
DESTINO
ROTA
PERECÍVEL
SENSÍVEL
data_validade
temperatura_maxima
(0,n)
(1,1)
PORTO
(1,1)
OPERAÇÃO
(1,n)
(1,1)
AGENTE
nome
nome
codigo